ANSICHT

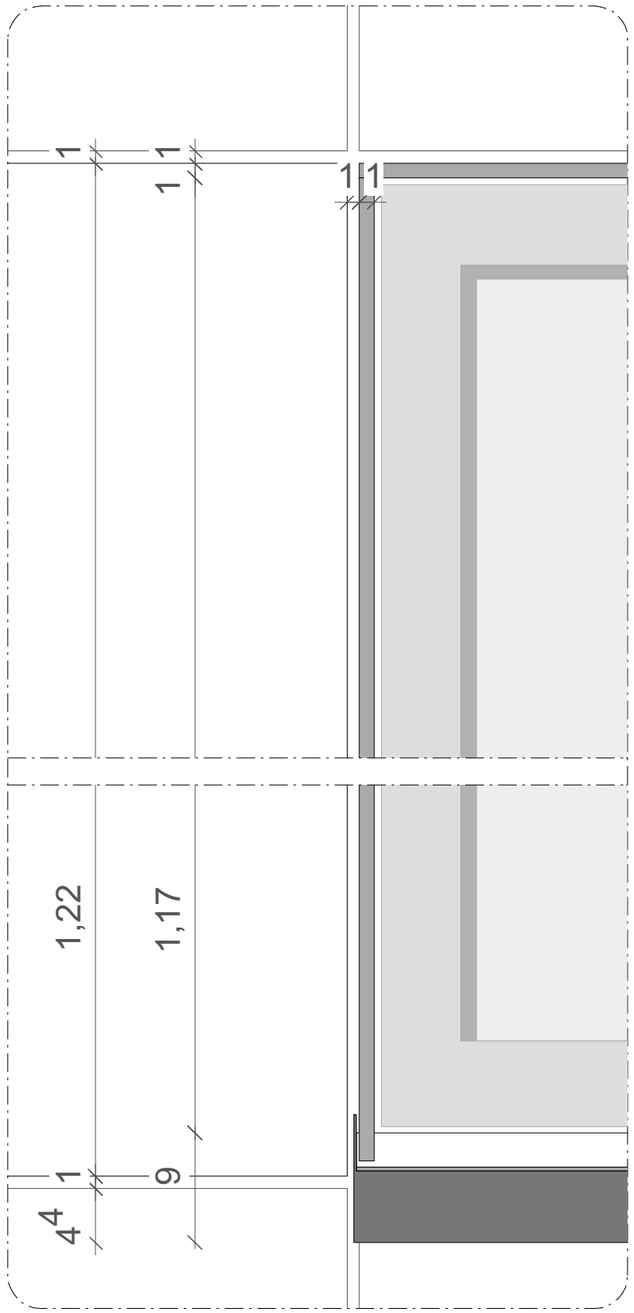

SCHNITT

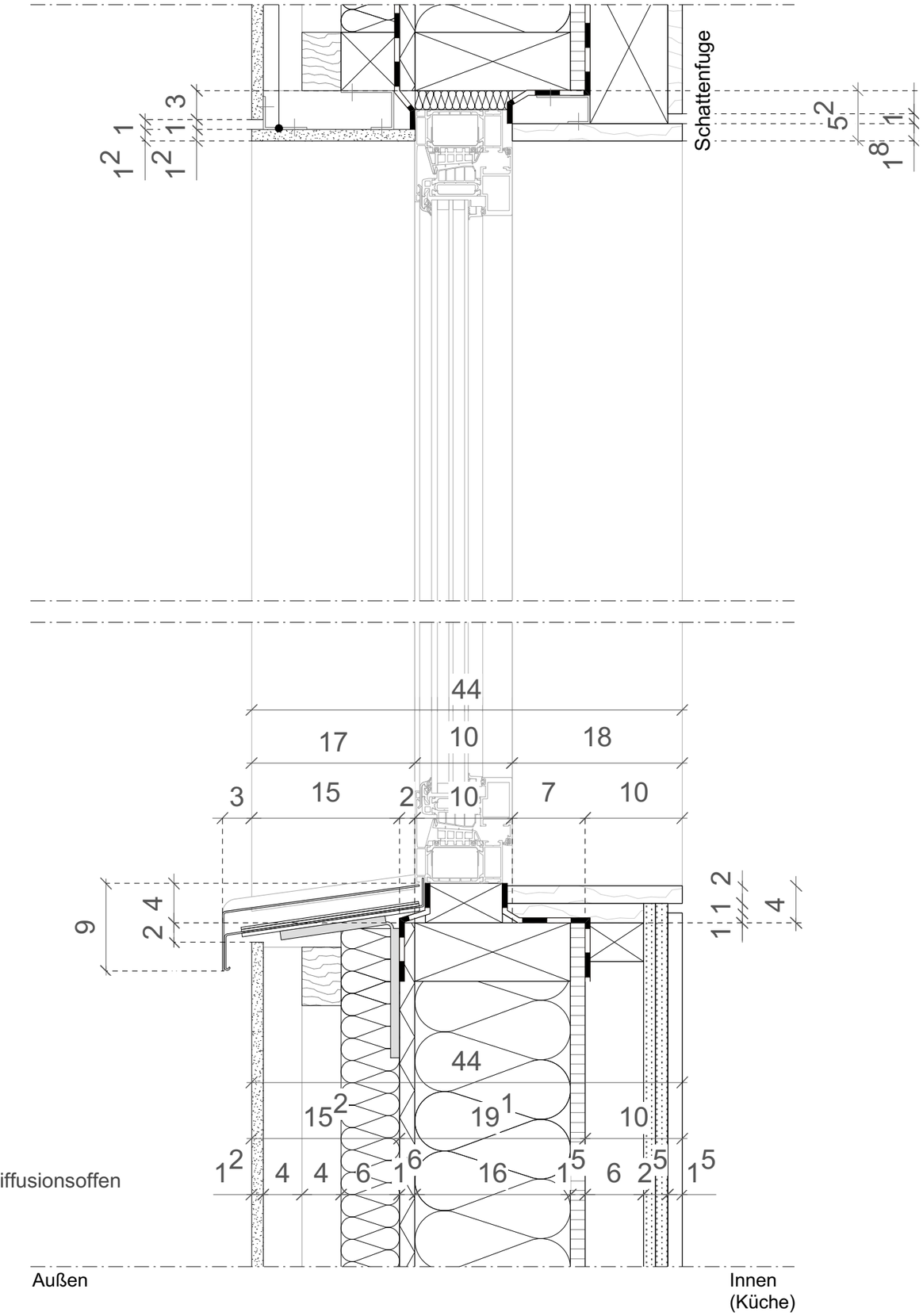

(von außen nach innen)

- Fassadenplatten 12 mm
- Holz Unterkonstruktion 80 mm
- Mineralwolle 60 mm / Lattung
- Holzwerkstoffplatte 16 mm / Typ MDF min. 600 kg/m3 / diffusionsoffen
- Mineralwolle 160 mm / Holzständer 60x160 mm
- Holzwerkstoffplatte 15 mm / Typ OSB min. 600 kg/m3 / diffusionsdicht / Stöße verklebt

STUDIO S F

NEUBAU MENSA
Detail F 04
Küche_Fenster
Schnitt
1:5

PROJEKT
MNK
Neubau Mensa
Neurottschule Ketsch
Gartenstr. 31
68775 Ketsch

BAUHERR
Gemeinde Ketsch
Hockenheimer Straße 5
68775 Ketsch

ARCHITEKT
Simon Fischer
Freier Architekt
Melchiorstraße2
68167 Mannheim
0621 / 18192710
mail@studiosf.de

PROJEKTNR	DATEINAME	INDEX	DATUM
1501	MNK	-	06.09.18

PLANGRÖSSE
A3